片番	訂　正　内　容	日付	備　　考	押印	検印	承認
1						
2						

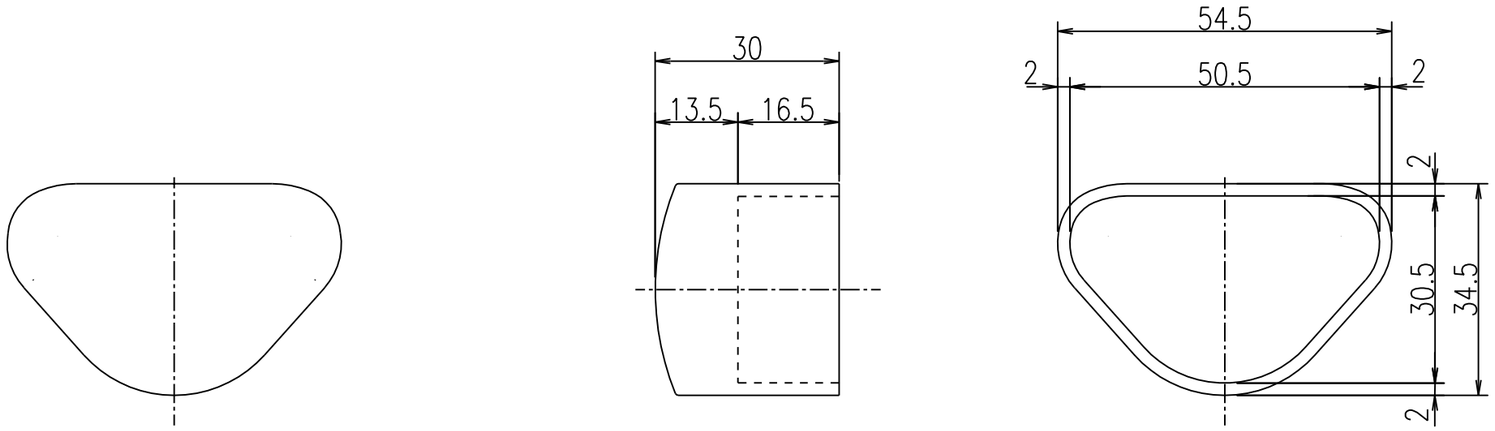

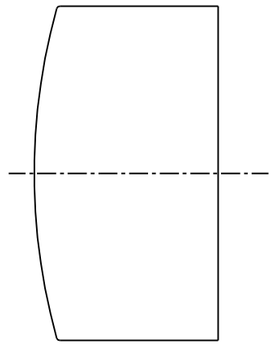

品　　名	商品コード	品　　番	色　調	備　　考
肘掛け手すり　エンドキャップ	040-2010	BG-01M	ミディアムオーク	

品番	名　　称	数量	材　質	表面処理	備　　考
1	エンドキャップ	1	アッシュ	指定色塗装	

記事

名称	BAUHAUS肘掛け手すり エンドキャップ	製図月日	承認	検図	設計	製図
図番		尺度 1/1	マツ六株式会社 MaZROC CO.,LTD.			